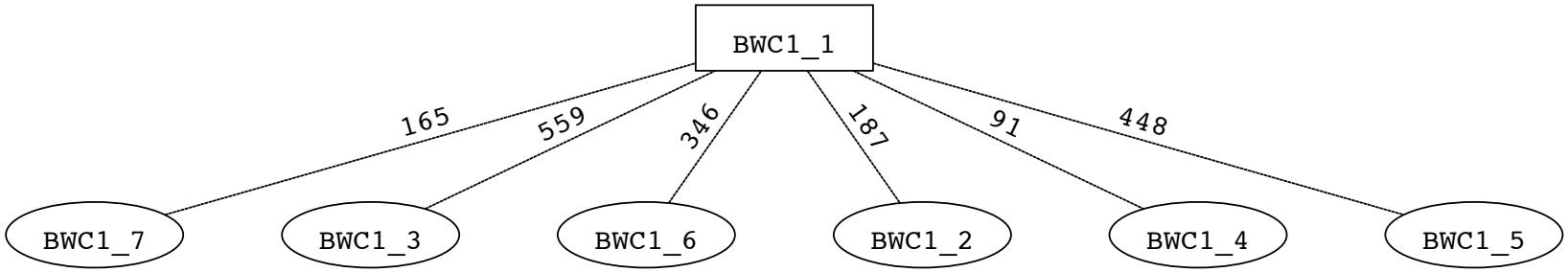
BWC1_1
165
559
346
187
91
448
BWC1_7
BWC1_3
BWC1_6
BWC1_2
BWC1_4
BWC1_5

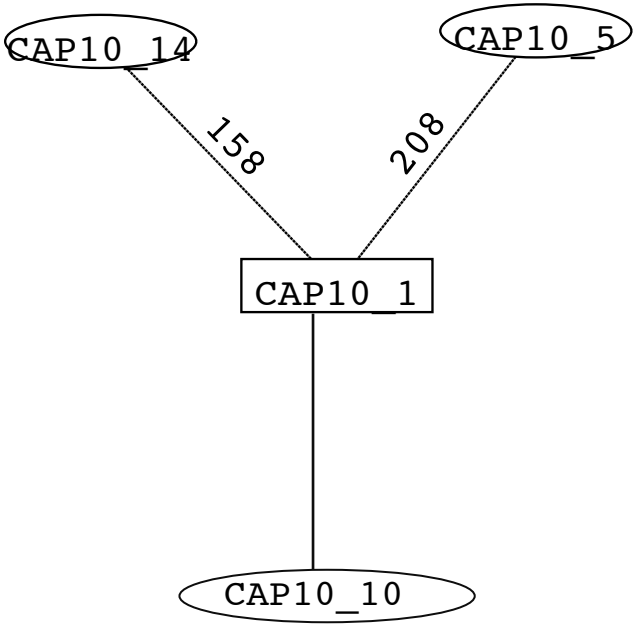
CAP10_14
CAP10_5
158
208
CAP10_1
CAP10_10

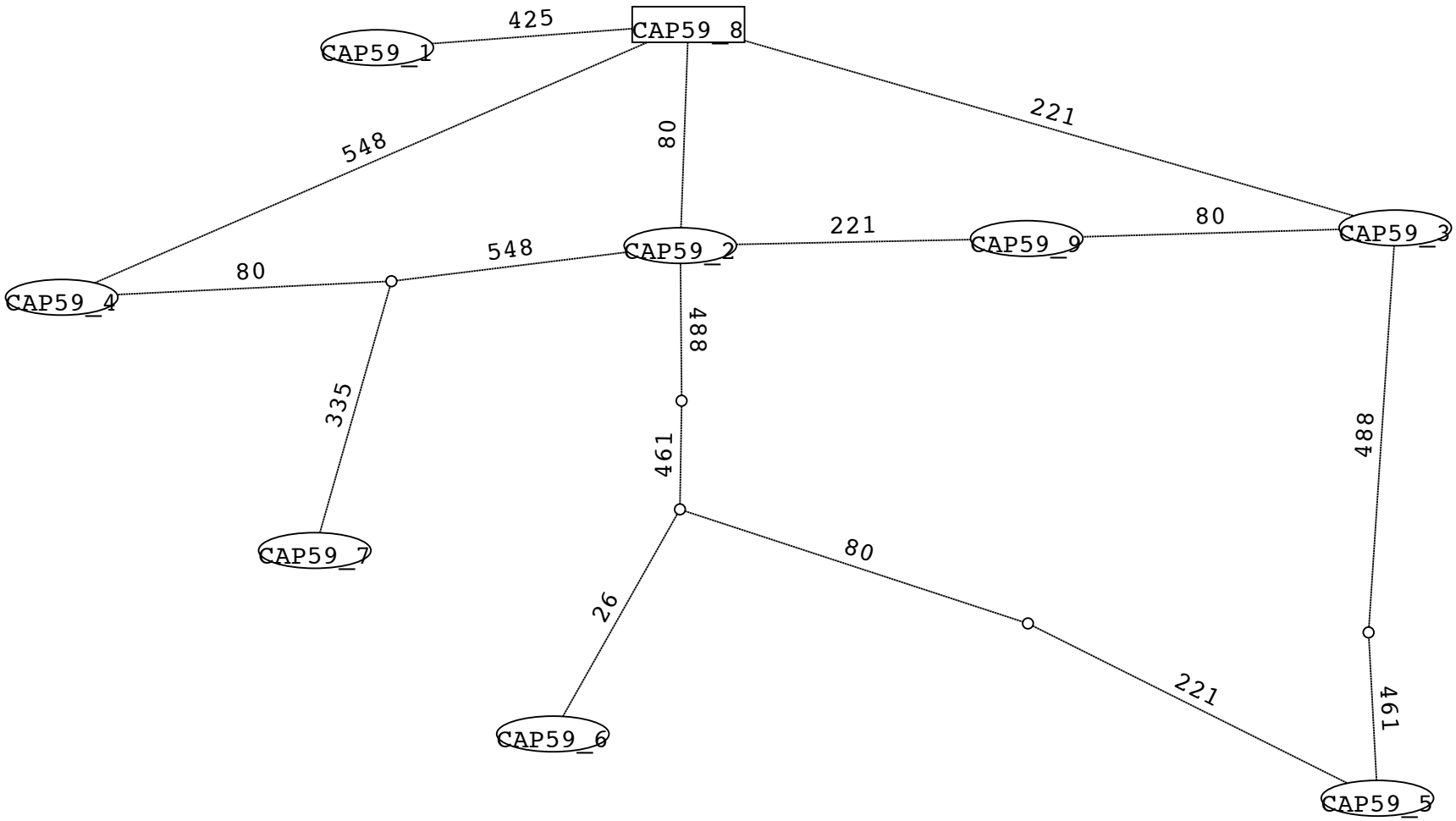
CAP59_8
CAP59_1
425
548
80
221
CAP59_2
CAP59_9
CAP59_3
221
80
548
80
CAP59_4
488
335
461
488
CAP59_7
80
26
221
461
CAP59_6
CAP59_5

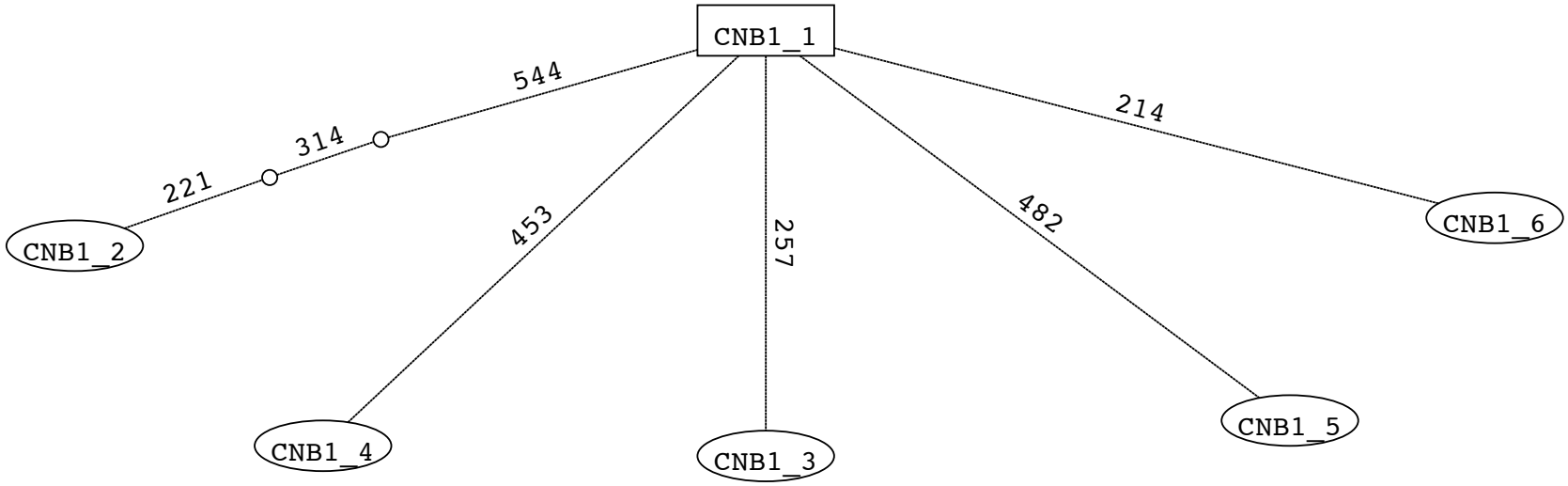
CNB1_1
544
314
221
CNB1_2
453
CNB1_4
257
CNB1_3
482
CNB1_5
214
CNB1_6

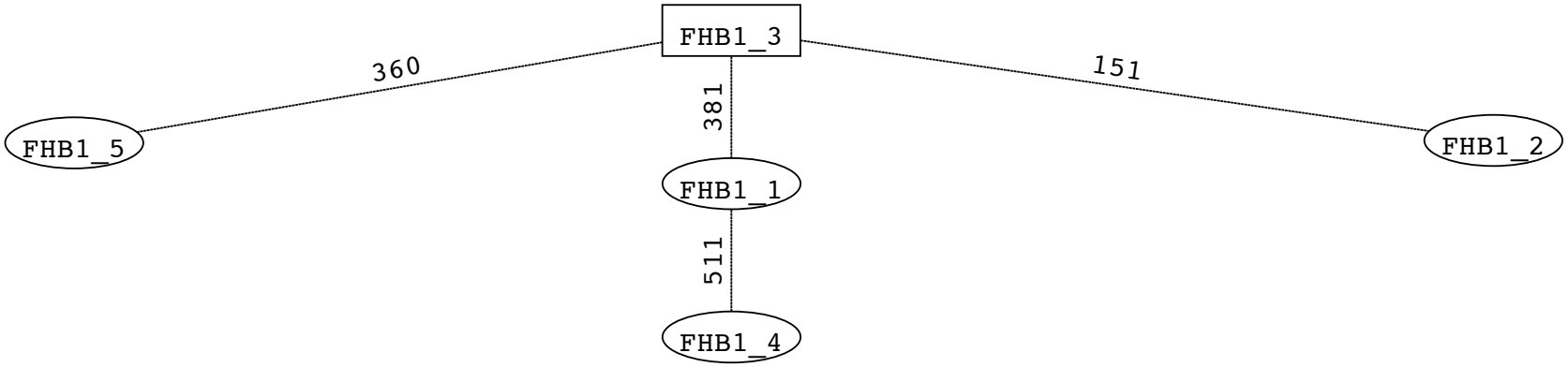
FHB1_3
360
151
381
FHB1_5
FHB1_2
FHB1_1
511
FHB1_4

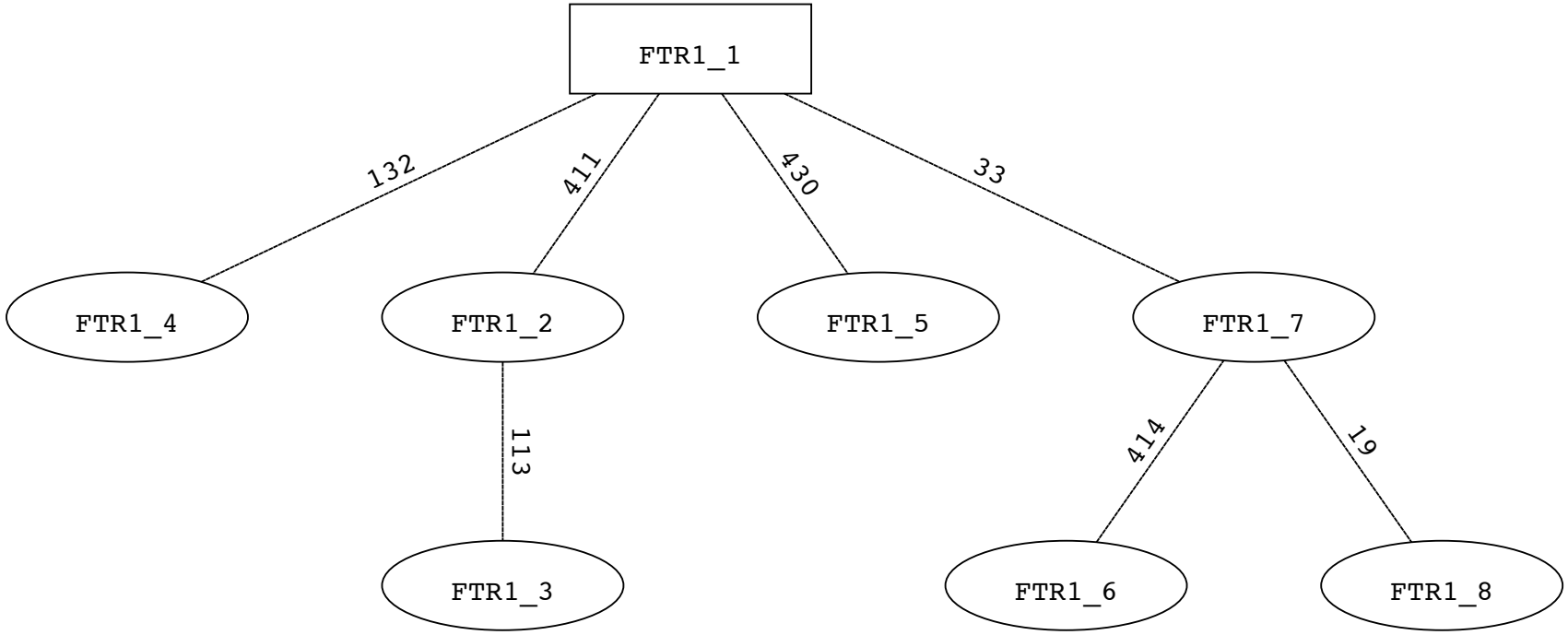
FTR1_1
132
411
430
33
FTR1_4
FTR1_2
FTR1_5
FTR1_7
113
414
19
FTR1_3
FTR1_6
FTR1_8

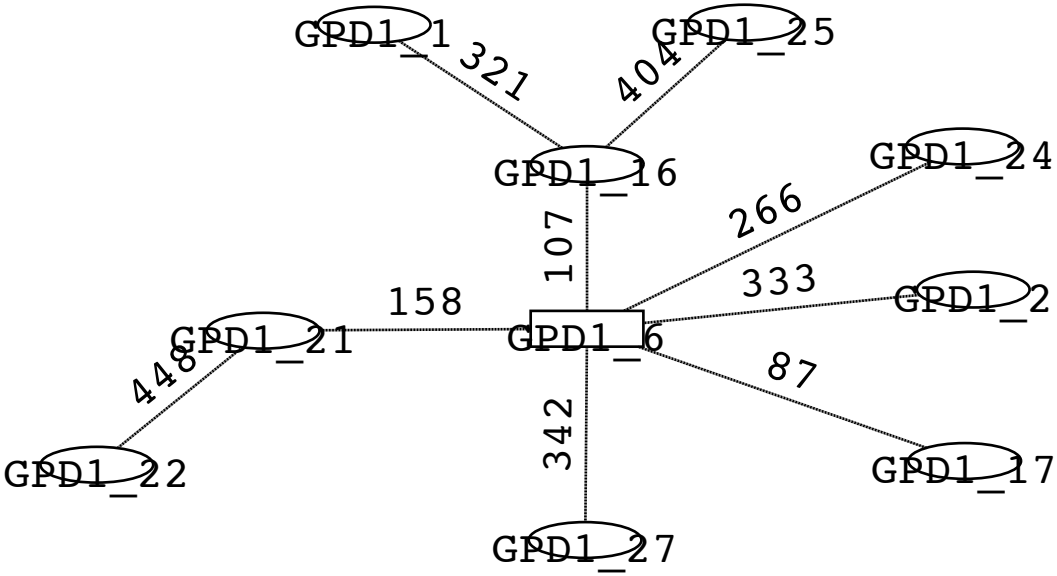
GPD1_1
321
404
GPD1_25
GPD1_16
GPD1_24
266
107
333
GPD1_2
158
GPD1_21
GPD1_6
448
87
342
GPD1_22
GPD1_17
GPD1_27

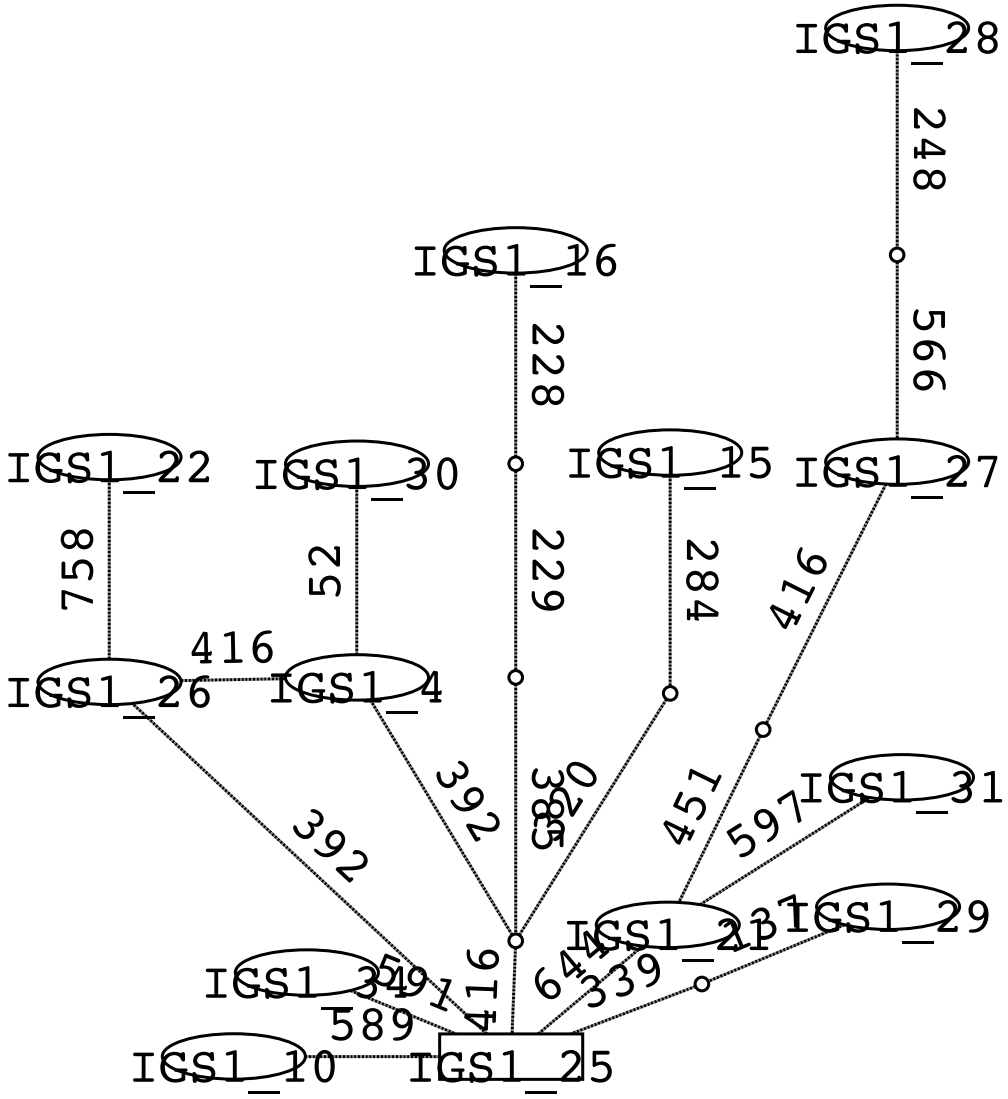
IGS1_28
248
IGS1_16
566
228
IGS1_22
IGS1_30
IGS1_15
IGS1_27
758
52
229
284
416
416
IGS1_26
IGS1_4
392
392
320
385
451
597
IGS1_31
IGS1_29
IGS1_21
IGS1_34
549
589
IGS1_10
IGS1_25

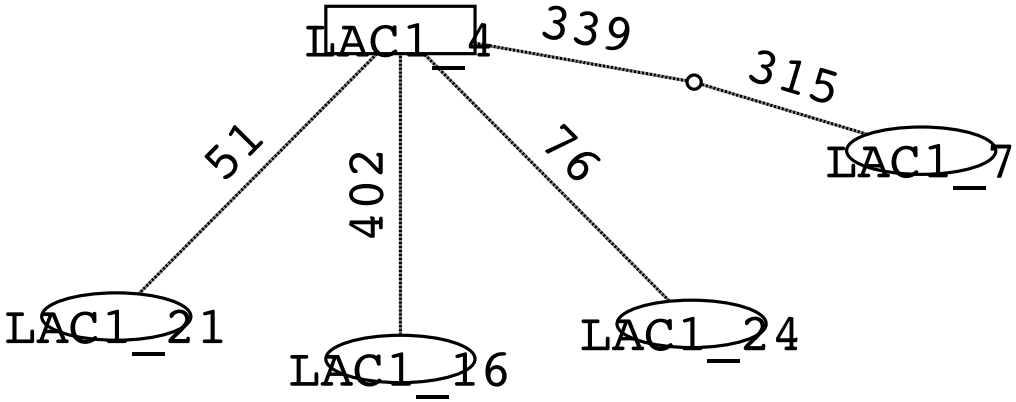
LAC1_4
339
315
LAC1_7
51
402
76
LAC1_21
LAC1_16
LAC1_24

MPD1_5

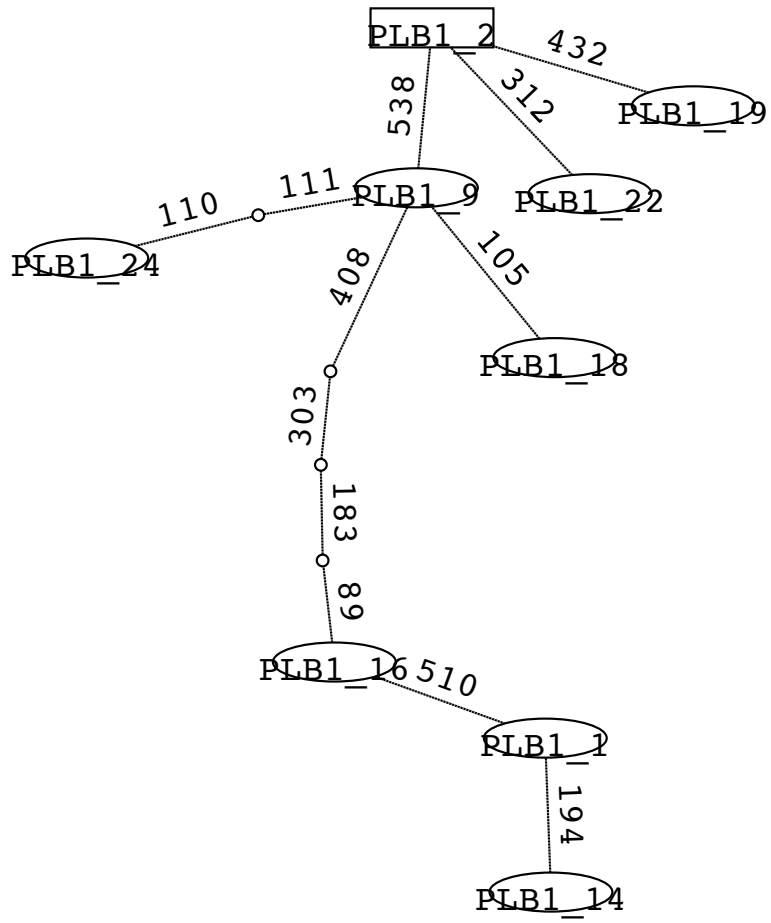
PLB1_2
432
538
312
PLB1_19
111
PLB1_9
PLB1_22
110
PLB1_24
408
105
PLB1_18
303
183
89
PLB1_16
510
PLB1_1
194
PLB1_14

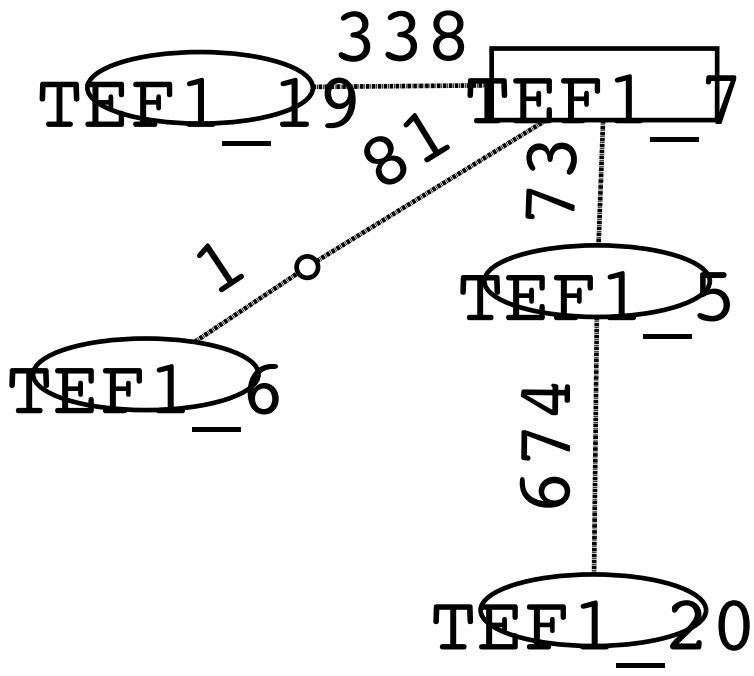
338
TEF1_19
TEF1_7
81
73
1
TEF1_5
TEF1_6
674
TEF1_20

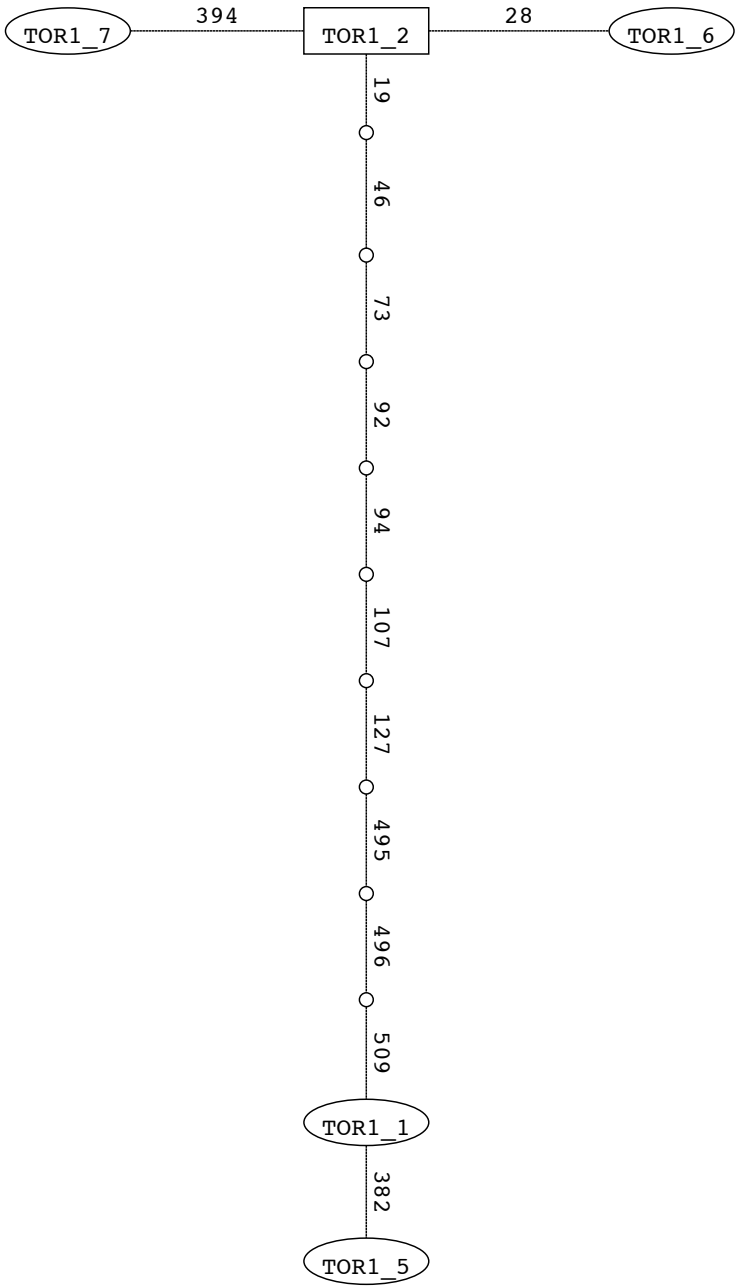
TOR1_7
394
TOR1_2
28
TOR1_6
19
46
73
92
94
107
127
495
496
509
TOR1_1
382
TOR1_5