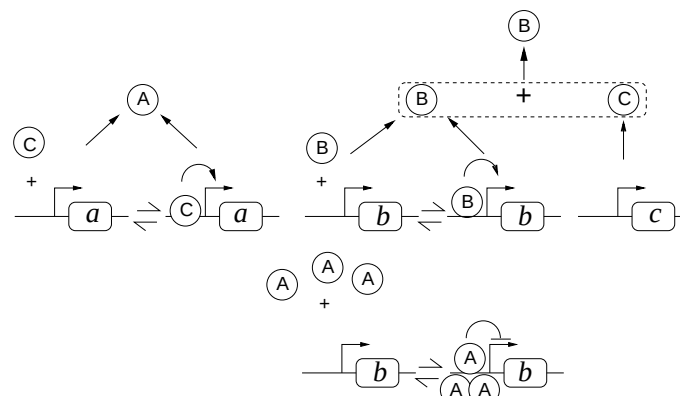Reactions			Constants
a	$\rightarrow$	a+A	0.0048
A	$\rightarrow$	Nothing	0.0093
b	$\rightarrow$	b+B	1.3
B	$\rightarrow$	Nothing	0.058
c	$\rightarrow$	c+C	0.75
C	$\rightarrow$	Nothing	0.091
B+C	$\rightarrow$	B	0.81
a+C	$\rightarrow$	a:C	0.22
a:C	$\rightarrow$	a+C	0.95
a:C	$\rightarrow$	a:C+A	0.57
b+B	$\rightarrow$	b:B	0.39
b:B	$\rightarrow$	b+B	0.40
b:B	$\rightarrow$	b:B+B	1.6
b+A	$\rightarrow$	b:A	1.2
b:A	$\rightarrow$	b+A	0.6
b:A	$\rightarrow$	b:A+B	0.45
b:A+A	$\rightarrow$	b:A:A	0.25
b:A:A	$\rightarrow$	b:A+A	1.1
b:A:A	$\rightarrow$	b:A:A+B	0.060
b:A:A+A	$\rightarrow$	b:A:A:A	0.32
b:A:A:A	$\rightarrow$	b:A:A+A	0.10
b:A:A:A	$\rightarrow$	b:A:A:A+B	0.032