```
P1;12Y-1 AWVDQTPRTATKETGESLTINCVLRDASYGLESTGWYRTKLGSTNEQTISIGGRYVETVN 60
P1;12Y-2 AWVDQTPRTATKETGESLTINCVLRDASFELKDTGWYRTKLGSTNEQSISIGGRYVETVN 60
P1;7E-22 VRVDQTPHTETKETGESLTINCVLRSTNCAFSSTRWYRTKLGSTNEQKVSIGGRYLETVD 60
P1;7E-23 ALTDQTPRTVTKETGESLTINCVLRDTHCALSDTYWYRTKLGSTNEQFISIGGRYVETVN 60
P1;7E-51 AWVEQPPRTATKETGGSLTINCVVRNARCALLRTDWYRTKLDSTNEQTISIGGRYVETVD 60
P1;7E-54 ARVDQTPRTATKETGESLTIHCALRDSECALGDTYWYRTKLGSTNEQTISIGGRYVETVD 60
P1;7E-56 ARVDQTPRTATKETGESLTINCVLRDSSYKLESTGWYRTKLGSTNEQTISIGGRYVETVN 60
P1;7E-58 GWVDQTPTSATKETGESLTINCVLRETSCALSETYWYRTKLGSTNEQSISIGGRYVETVN 60
P1;7E-68 AWVDQTPRTATKETGESLTINCVLRDASYGSERTGWYRTKLGSTNEQTISIGGRYVETVN 60
P1;7E-77 ARADQTPRPATKETGESLTINCVLRDTSCSFTSTYWYRTKLGSTNEQSMSIGGRYVETVN 60
P1;7E-80 ARVDQTPRPATKETGESLTINCVLRDTSCAFSSTGWYRTKLGSTNEQSISIGGRYVETVN 60
P1;7E-87 AWVDPKPRPVTKETGESLTINCVLRDTNCALGDTDWYRTRLGSTKLQKISIGGRYVETVN 60
P1;7E-91 QRVDQTPKTATKERGESLTIYCVLKDTPCSLSITWWYRTKLGSTNEQKMTLGGRHVETEN 60
P1;7E-93 AWVDQTPKSATKETGESLTISCVIRDATYGVESTGWYRTKLGSTNEQAISIGGRYVETVN 60

P1;12Y-1 KGSKSFSLRIRDLRVEDSGTYKCGAFRFWLP---YGYGSLPLSEKGAGTVLTVK 111
P1;12Y-2 KGSKSFSLRISDLRVEDSGTYKCQAFYSLPLGD-YNYSLLFRGEKGAGTALTVK 113
P1;7E-22 RGSKSFSLRIRDLRVEDSGTFQCQAYGTLLRQSGLSCYNGDG-LEGGLTVLTVK 113
P1;7E-23 KGSKSFSLRISDLRVEDSGTYKCHAYRDTRYDRECYDWRYP--EKGVGTVLTVR 112
P1;7E-51 LGSKSFSLRISDLRVEDSGTYKCGAFSFMVYGLSCYGG----VWWGAGTVLTVK 110
P1;7E-54 RTSKSFSLSIRDLRVEDSATYQCQAWGEKPR-YGETRYACNGDYKGGDTLLTVK 113
P1;7E-56 KGSKSFSLRIRDLRVEDSGTYKCSACDDVAN---VYRRYTY--EKGAGTILTVK 109
P1;7E-58 KGSKSFSLRISDLRVEDSGTYKCQAY----TVYDYSCYGDYS-EKGAGTVLTVK 109
P1;7E-68 KGSKSFSLRIRDLRVEDSGTYKCGGLATLTA---PYEQLYS-YEKGAGTVLTVK 110
P1;7E-77 KGSKSFSLRISDLRVEDSGTYKCGAFGATLTGPLLTLESY---EKGAGTVLTVK 111
P1;7E-80 KGSKSFSLRISDLRVEDSGTYKCQAYVIATMAP-LCYASYSWNEKGAGTVLTVK 113
P1;7E-87 KGSKSFSLRISELSVEDSSTYKCQAS--RKWGRSCAGDRPYDYEKGAGTVLTVK 112
P1;7E-91 KESKSFSLRISDLRVEDSGTYKCQVYNPHR----SCPWTYA--DPGFGTDLTVT 108
P1;7E-93 KGSKSFSLRIRDLRVEDSGTYKCGNCGYITT---ITFRCDGRDEEGAGTVLTVK 111
```

a

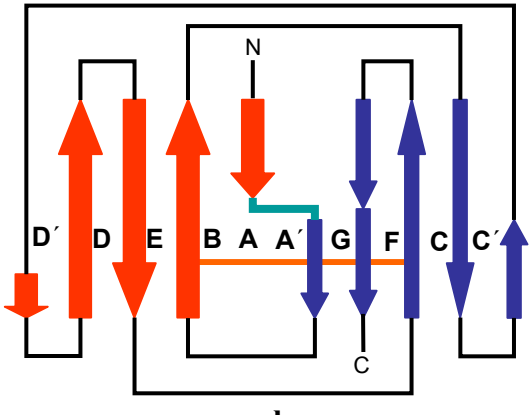

b